labelfaçade®
la fixation sécurisée

www.labelfacade.fr

Coupes COB - Pose en bardage ventilé sur ossature Z aluminium verticale avec sur-isolation extérieure horizontale sur CLT

Structure et parement

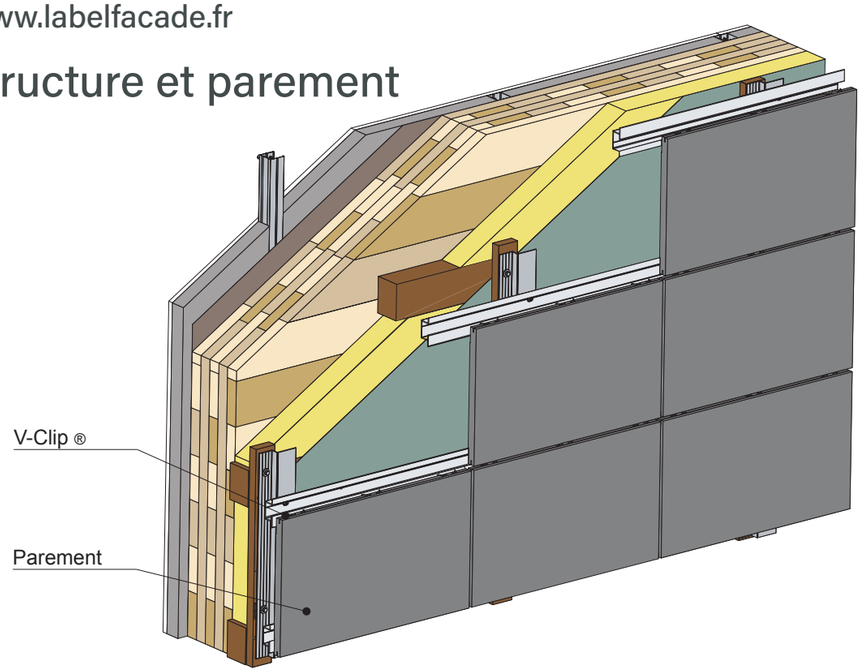

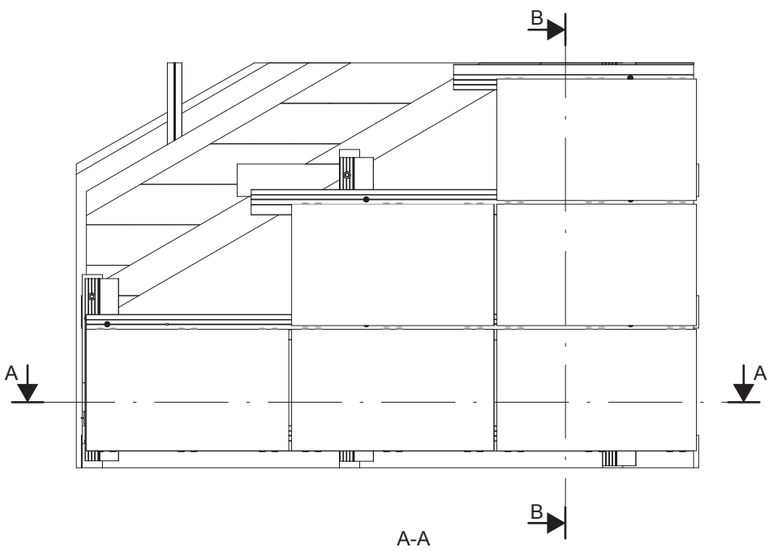

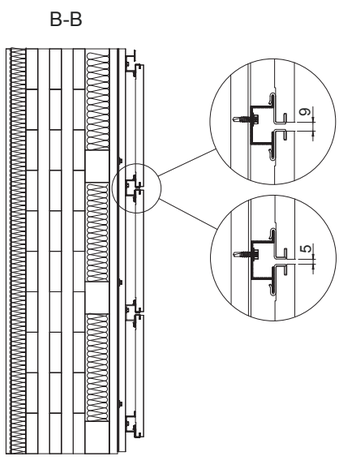
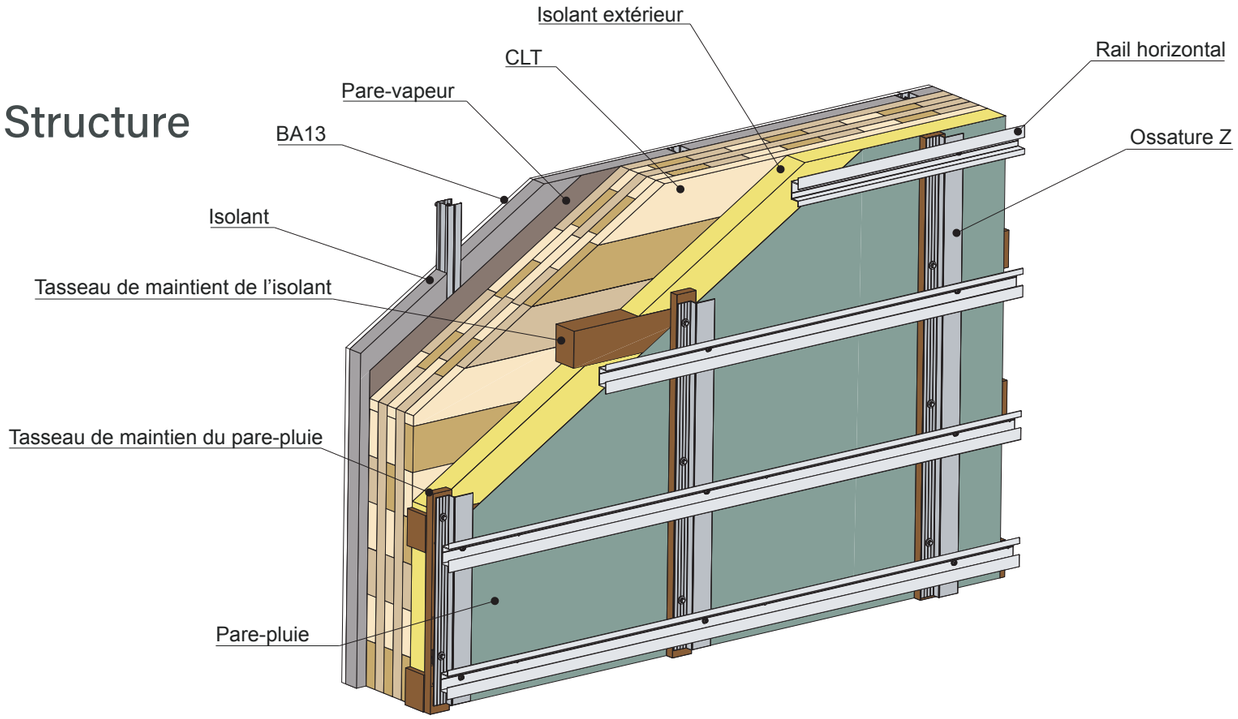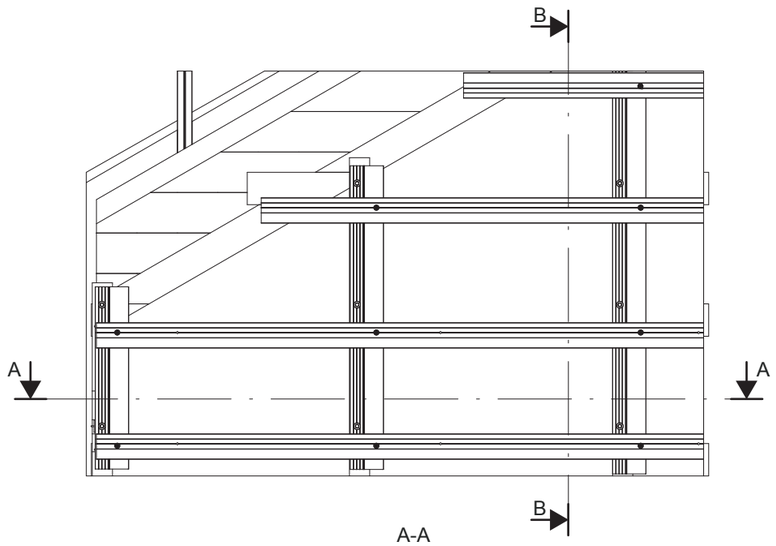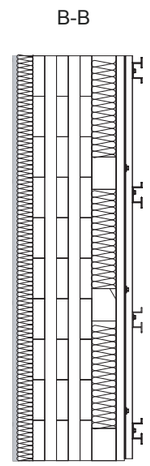
Structure