labelfaçade®
la fixation sécurisée
www.labelfacade.fr

Coupes COB - Pose directe sur tasseau bois rectifié et calibré

Structure et parement

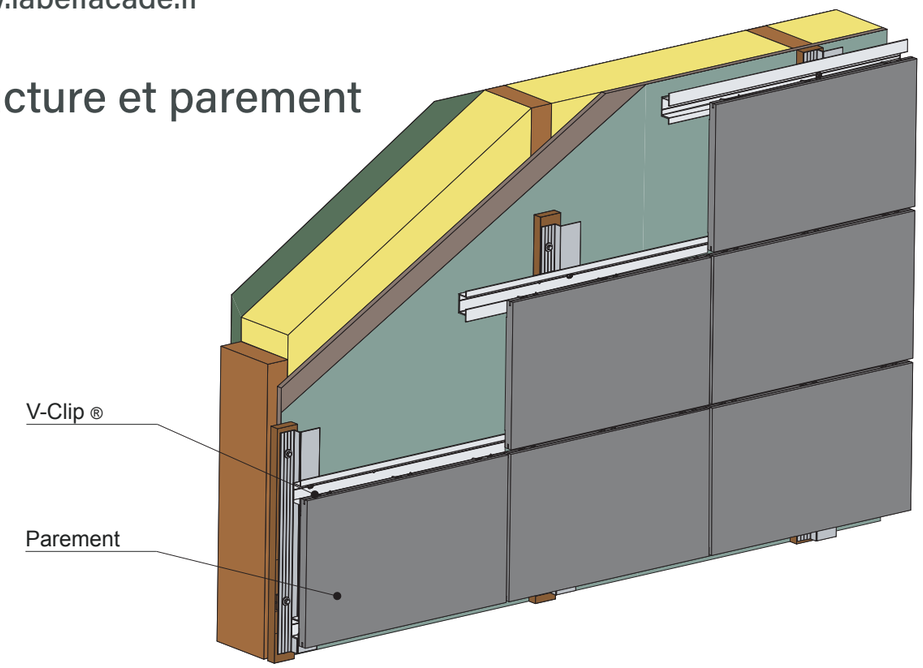

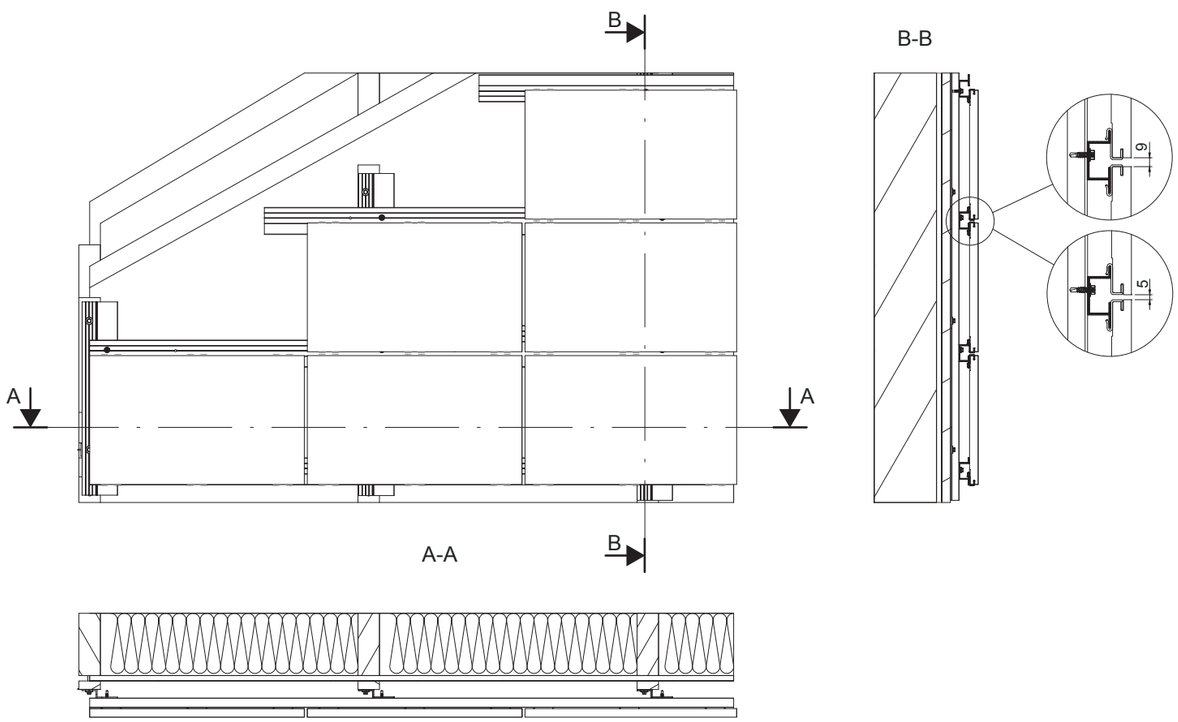
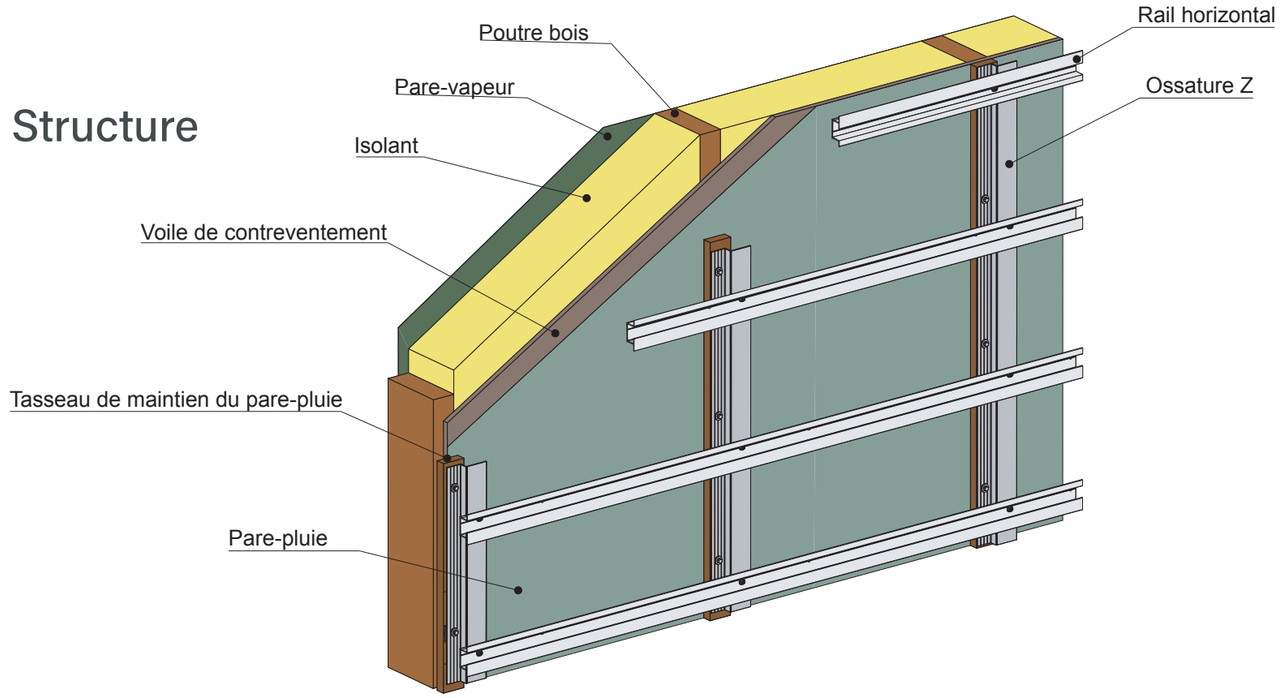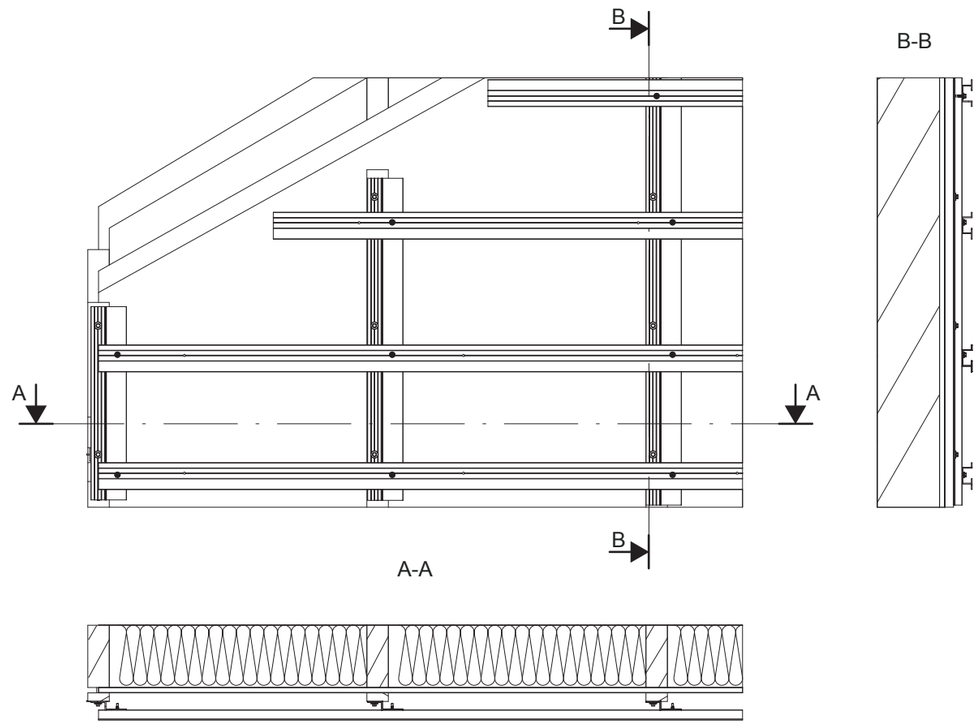
Structure